Componenti

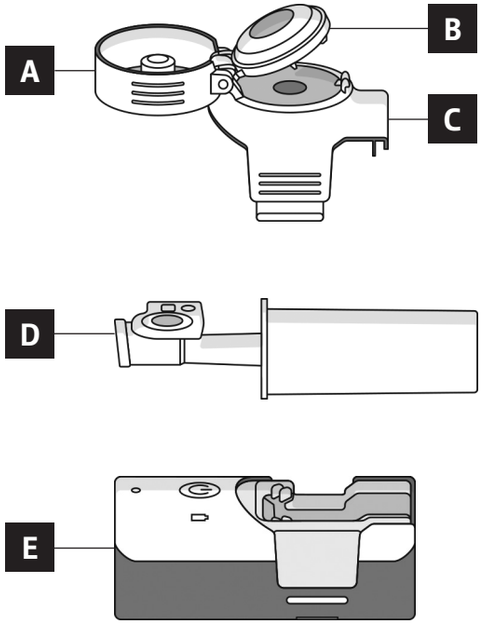

Componenti del *Breelib™*

Nebulizzatore
A Coperchio
B Sistema di dosaggio del farmaco
C Corpo del nebulizzatore

D Boccaglio
E Unità di base

LED e pulsanti

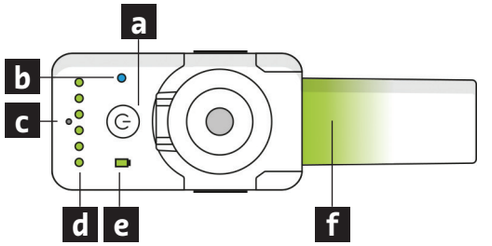

a Pulsante di accensione/spegnimento
b LED per connessione wireless
c Pulsante di reset
d LED per auto-test
e LED di alimentazione
f LED del boccaglio

Montaggio

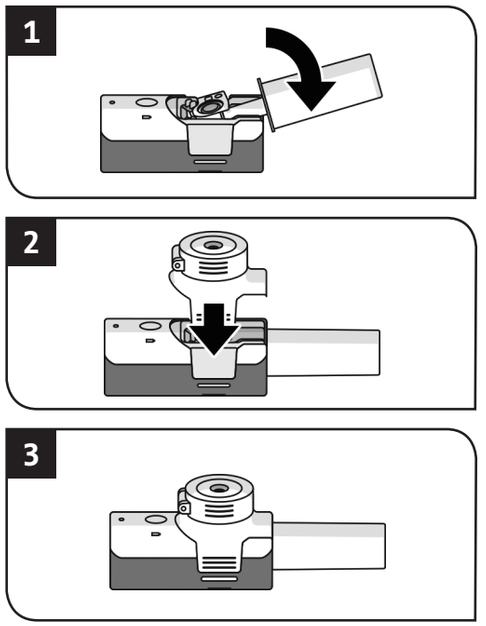

Caricamento dell'unità di base

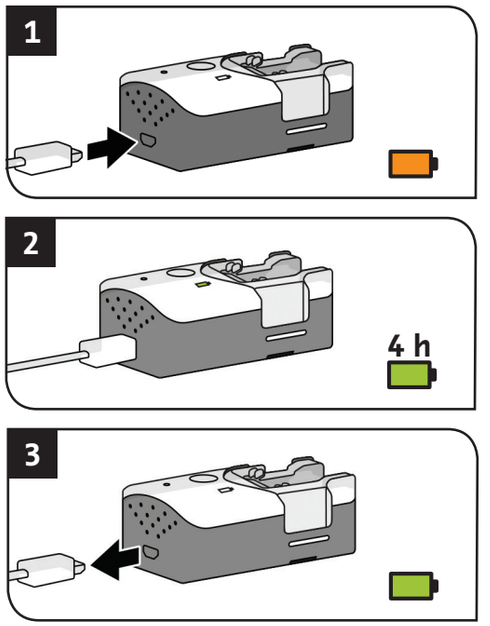

Note

Bayer

Vectura Group Ltd
One Prospect West, Chippenham, Wiltshire, SN14 6FH,
Regno Unito
www.vectura.com
EC REP
Vectura Ireland Limited
Block 2, Newtown Business and Enterprise Centre
Newtownmountkennedy
Co. Wicklow, A63 XV26
CE 0123 Irlanda

DAW-10016-02
510016R2
120923

90282969

Breelib

BAYER

Sistema di inalazione

Scheda di riferimento rapido

Il presente documento è una
Scheda di riferimento rapido.
Per una descrizione dettagliata,
leggere le istruzioni per l'uso.

Packaging Technology Berlin SGQWX page: 1 Bayer AG
client: GVDE material-no.: 90282969 PZ: 2781A-2 code-no.:
Reference-Code: 510016R2 IFU date: 120923
name: LF BREELIB INHALER STARTER KIT country: IT/-/-
colors: Black / CYAN / MAGENTA / YELLOW Restricted Document dimension: 297 x 210 mm
version: 11.12.2023/03

Riempimento del nebulizzatore

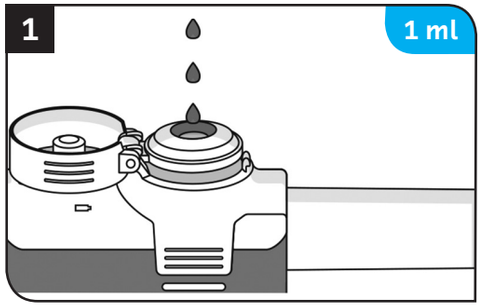

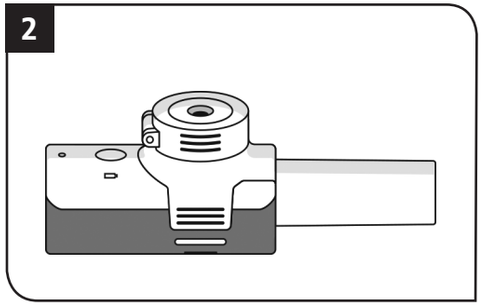

Inalazione

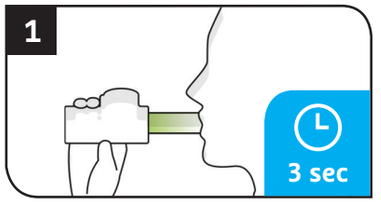

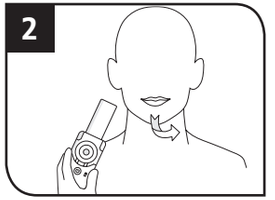

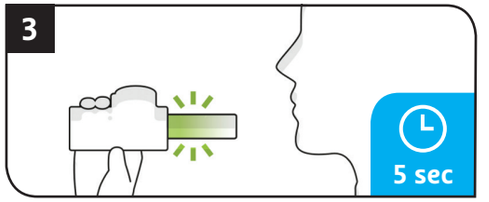

Risciacquo immediato

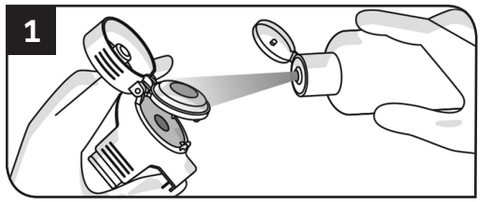

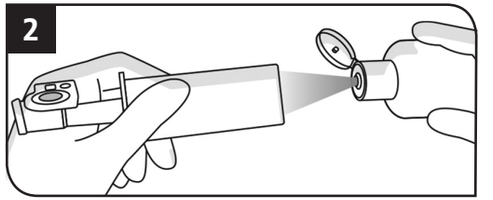

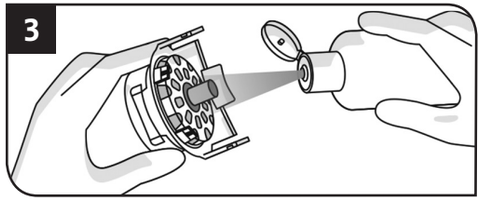

Pulizia settimanale

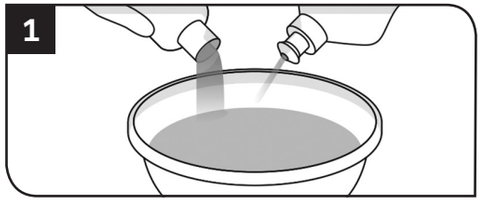

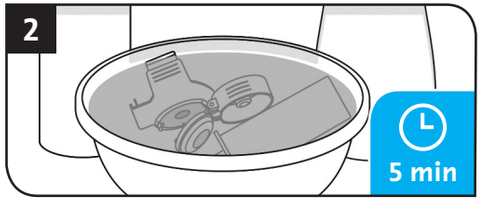

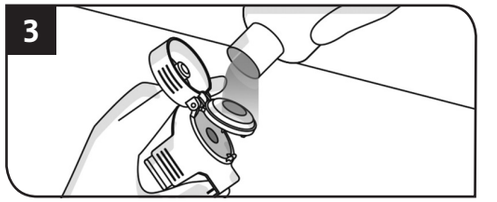

Disinfezione settimanale

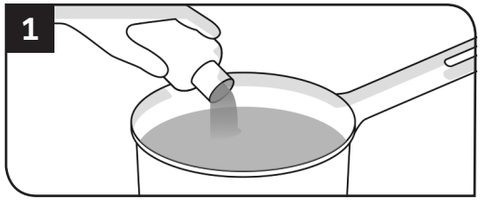

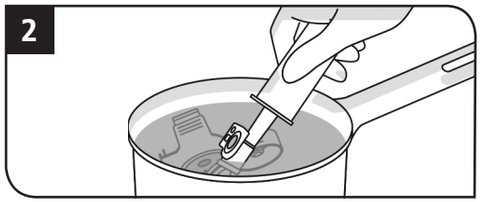

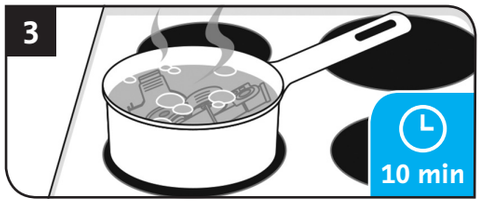

Asciugatura

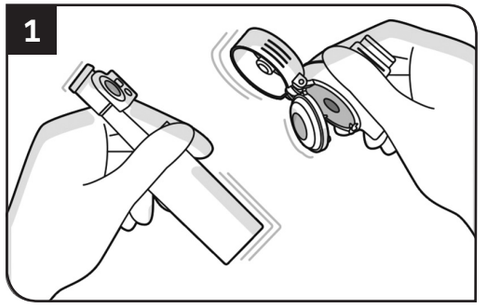

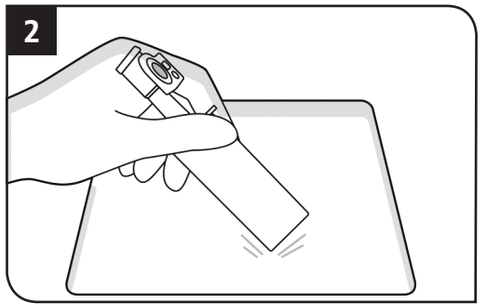

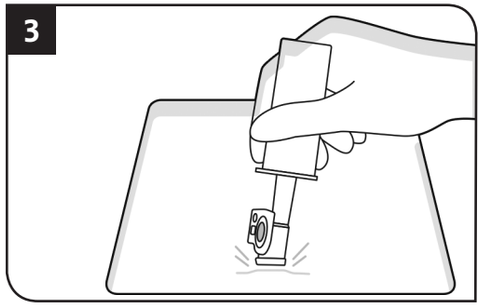

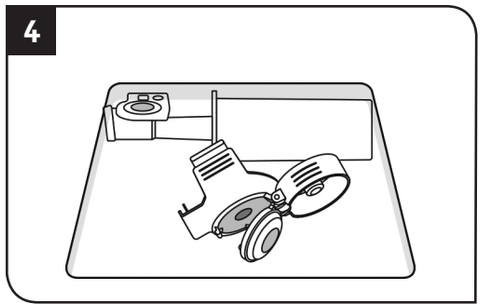

Note

Bayer
90282969

Packaging Technology Berlin SGQWX page: 2 Bayer AG
client: GVDE material-no.: 90282969 PZ: 2781A-2 code-no.:
Reference-Code: 510016R2 IFU date: 120923
name: LF BREELIB INHALER STARTER KIT country: IT/-/-
colors: Black / CYAN / MAGENTA / YELLOW
version: 11.12.2023/03 Restricted Document dimension: 297 x 210 mm