Componentes

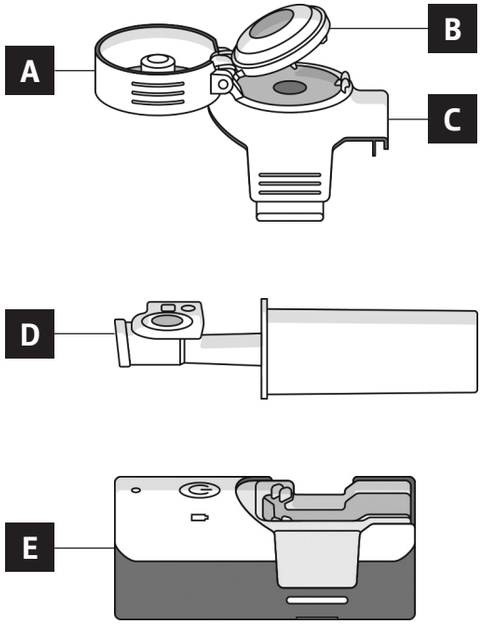

Componentes do *Breelib™*

Nebulizador
A Tampa
B Sistema de dosagem do medicamento
C Corpo do nebulizador

D Boquilha
E Unidade da base

LED e botões

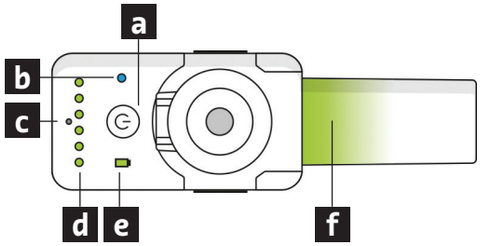

a Botão Ligar/desligar
b LED da ligação sem-fios
c Botão de Reconfigurar
d LED do autoteste
e LED de alimentação
f LED da boquilha

Montagem

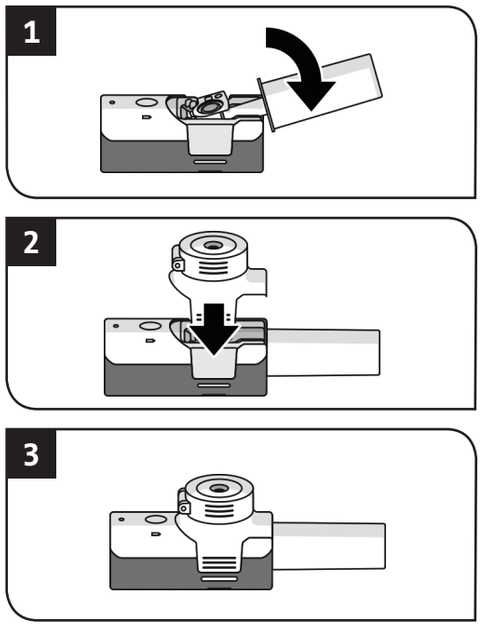

Carregamento

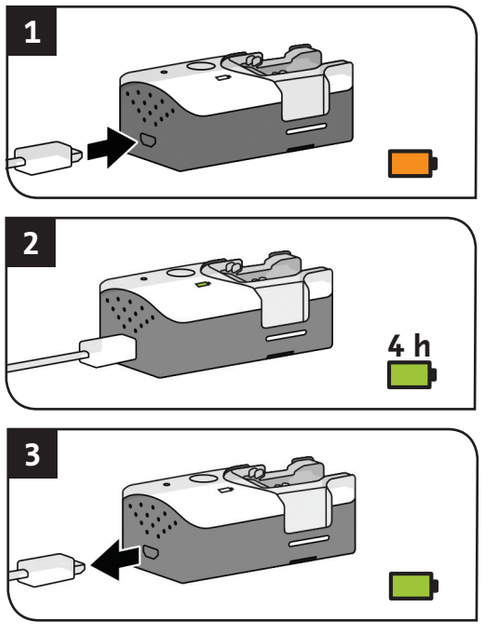

Notas

Bayer

Vectura Group Ltd
One Prospect West, Chippenham, Wiltshire, SN14 6FH,
Reino Unido
www.vectura.com
EC REP
Vectura Ireland Limited
Block 2, Newtown Business and Enterprise Centre
Newtownmountkennedy
Co. Wicklow, A63 XV26
CE 0123 Irlanda

DAW-10015-03
510015R3
010824

91192831

Breelib™

Sistema de Inalação

Cartão de Consulta Rápida

Este é um Cartão de Consulta Rápida.
Para uma descrição mais detalhada, leia
as Instruções de Utilização.

Packaging Technology Berlin gbkop page: 1 Bayer AG
client: GVDE material-no.: 91192831 DRA: 2781A-2 code-no.:
Reference-Code: 510015R3 CMO-Code: DAW-10015-03 IFU date: 010824
name: LF BREELIB INHALER STARTER KIT country: PT
colors: Black / CYAN / MAGENTA / YELLOW Restricted Document dimension: 297 x 210 mm
version: 02.08.2024/01

Encher nebulizador

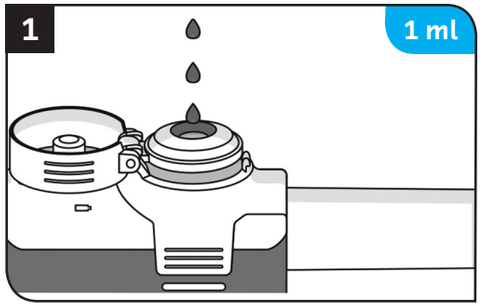

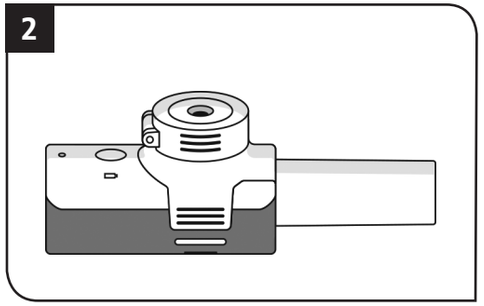

Inalar

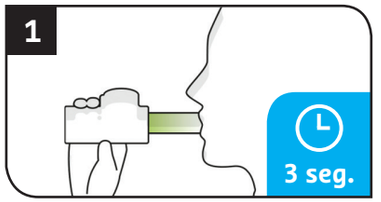

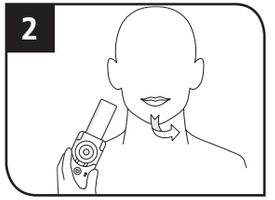

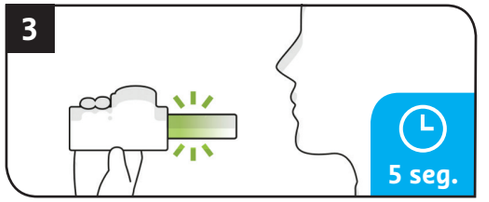

Enxaguamento imediato

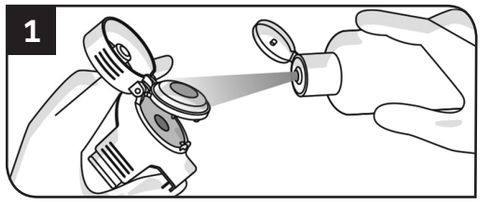

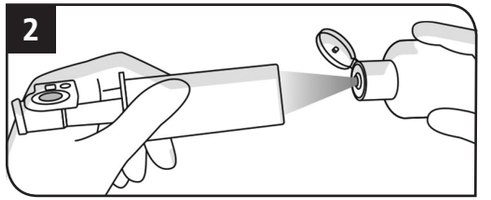

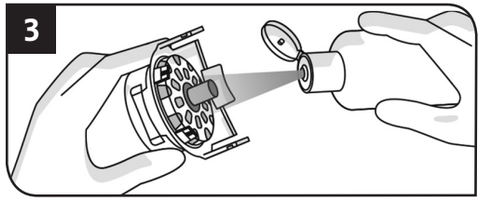

Limpeza semanal

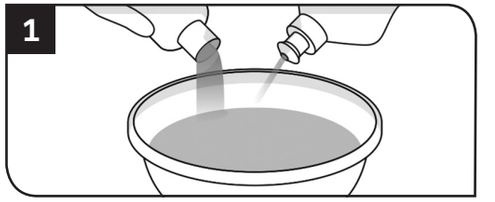

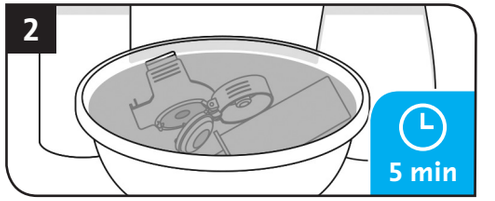

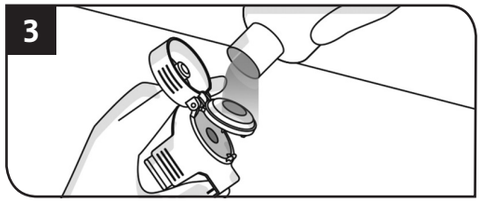

Desinfeção semanal

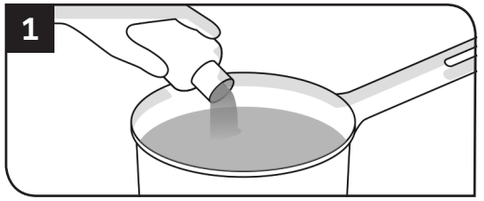

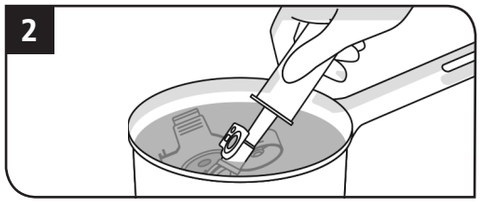

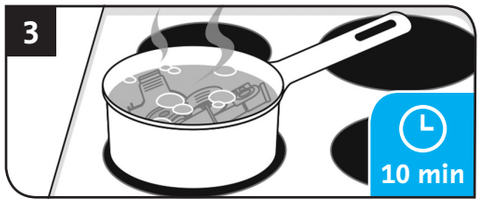

Secagem

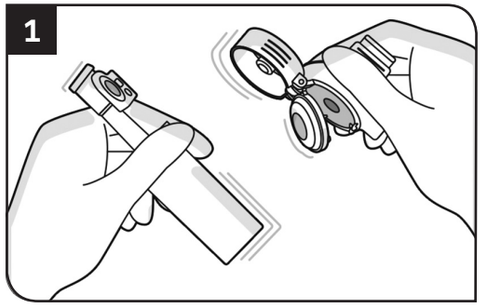

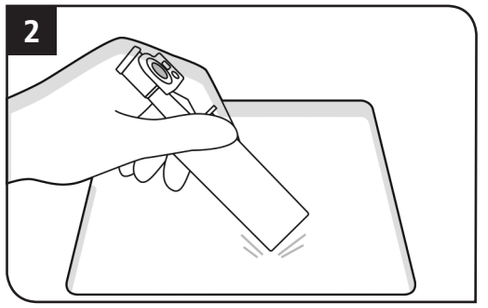

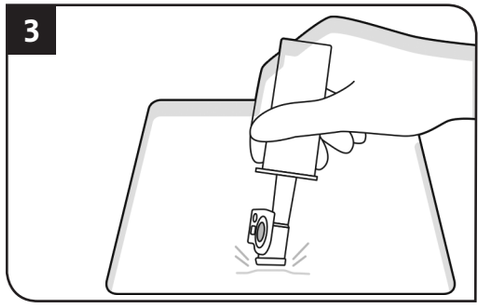

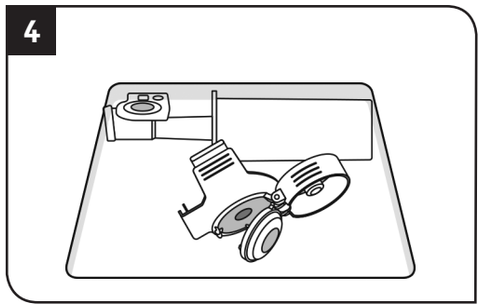

Notas

Bayer
91192831

Packaging Technology Berlin gbkop page: 2 Bayer AG
client: GVDE material-no.: 91192831 DRA: 2781A-2 code-no.:
Reference-Code: 510015R3 CMO-Code: DAW-10015-03 IFU date: 010824
name: LF BREELIB INHALER STARTER KIT country: PT
colors: Black / CYAN / MAGENTA / YELLOW
version: 02.08.2024/01 Restricted Document dimension: 297 x 210 mm